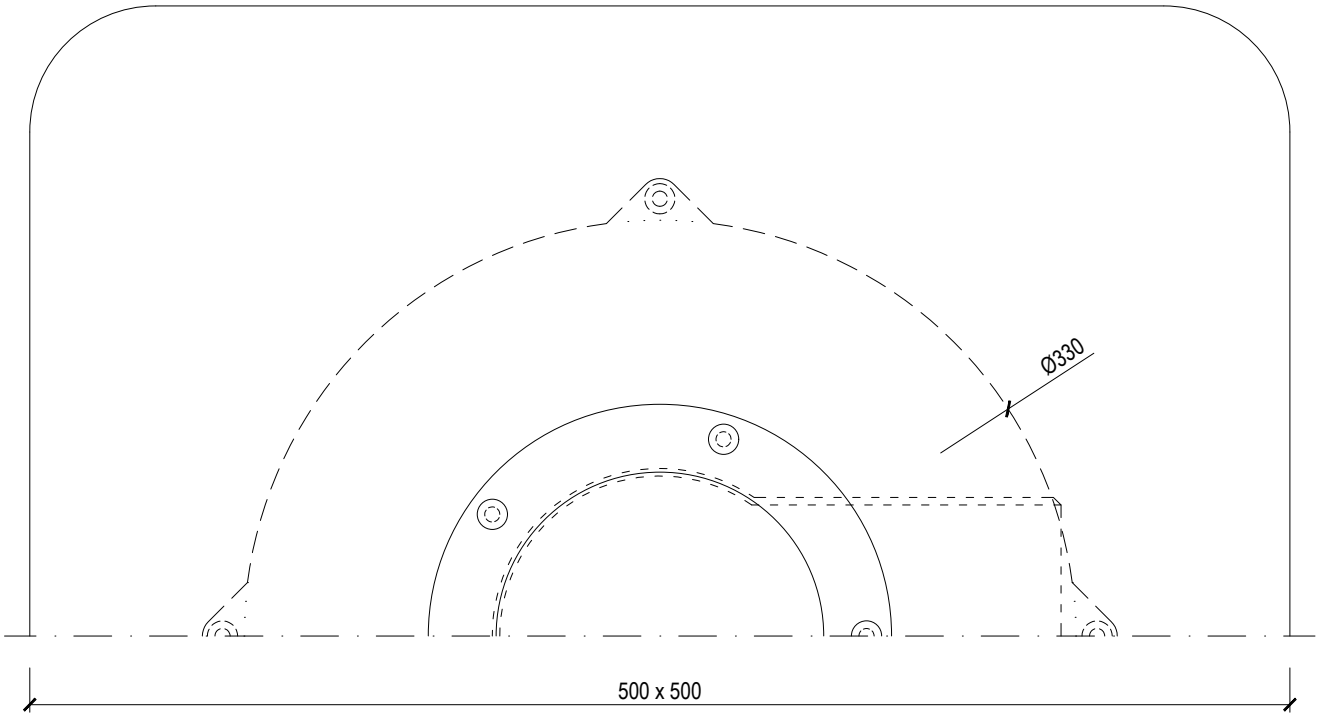

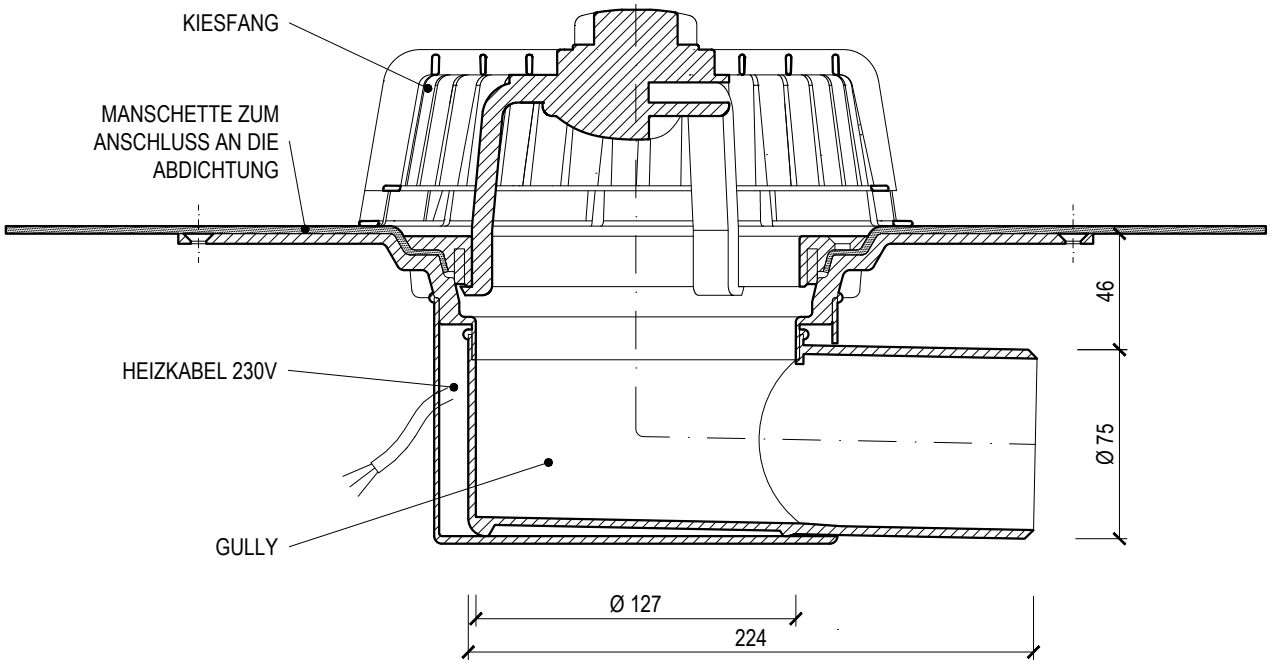

Name	**ABGEWINKELTER DACHGULLY BEHEIZBAR**		
Type	**TWE 75 V ___**	Gewicht	1,92 kg
Code	901840075	Material	POLYAMID
Massstab	1:3	___ = manschetten auf bestellung (TPO, PE, EPDM, STE,...)	

TOPWET® ENTWÄSSERUNGSSYSTEME FÜR FLACHDÄCHER
info@topwet.cz www.topwet.cz