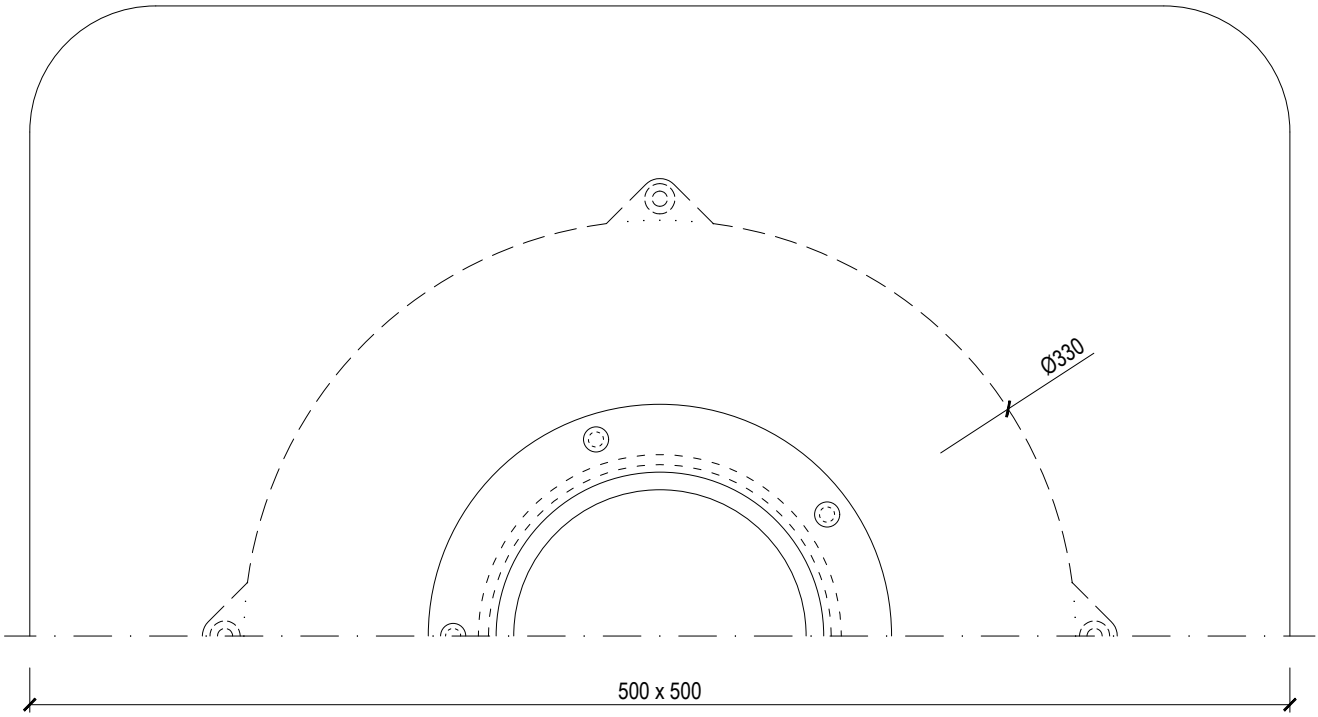

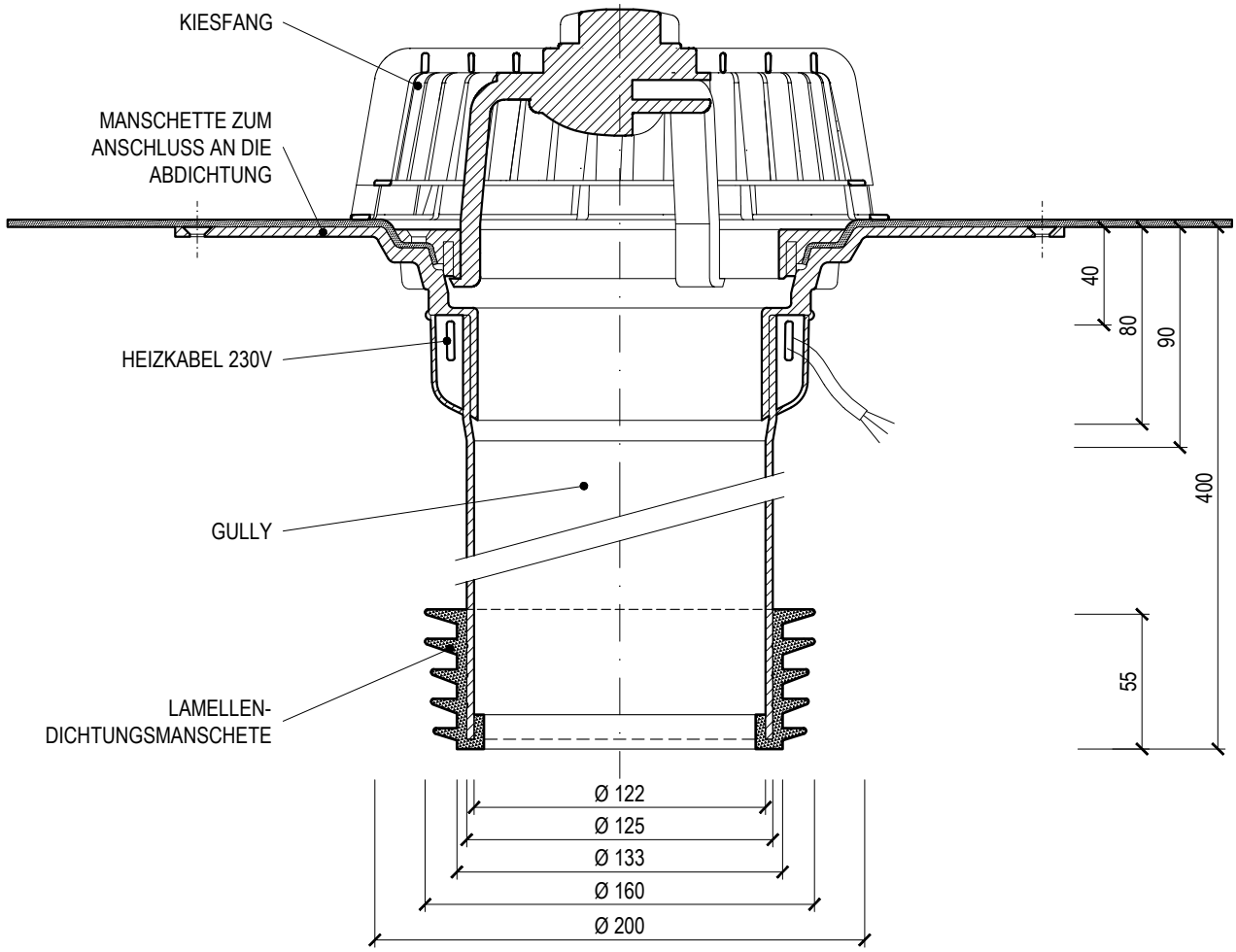

Name	**SANIERUNGSGULLY BEHEIZBAR**		
Type	**TWE SAN 125 ___**	Gewicht	2,53 kg
Code	915830125	Material	POLYAMID
Massstab	1:3	___ = manschetten auf bestellung (TPO, PE, EPDM, STE,...)	

TOPWET®
ENTWÄSSERUNGSSYSTEME FÜR FLACHDÄCHER
info@topwet.cz
www.topwet.cz