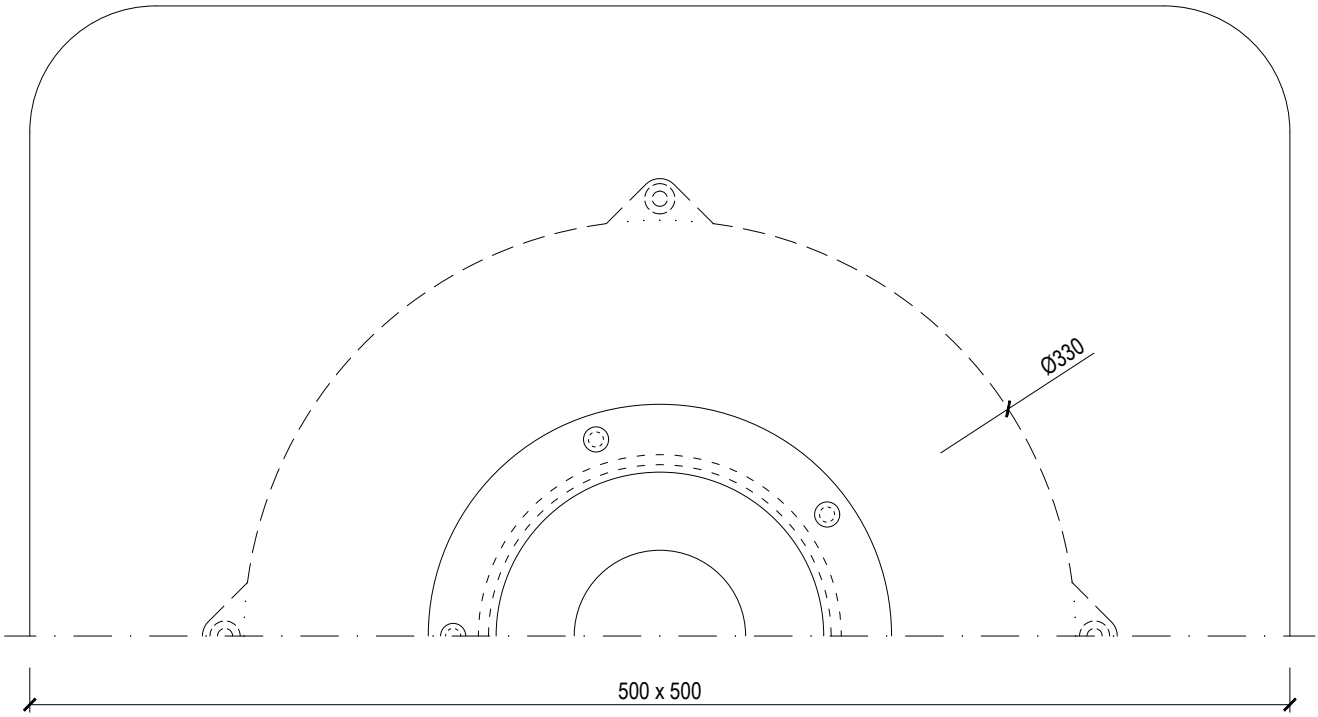

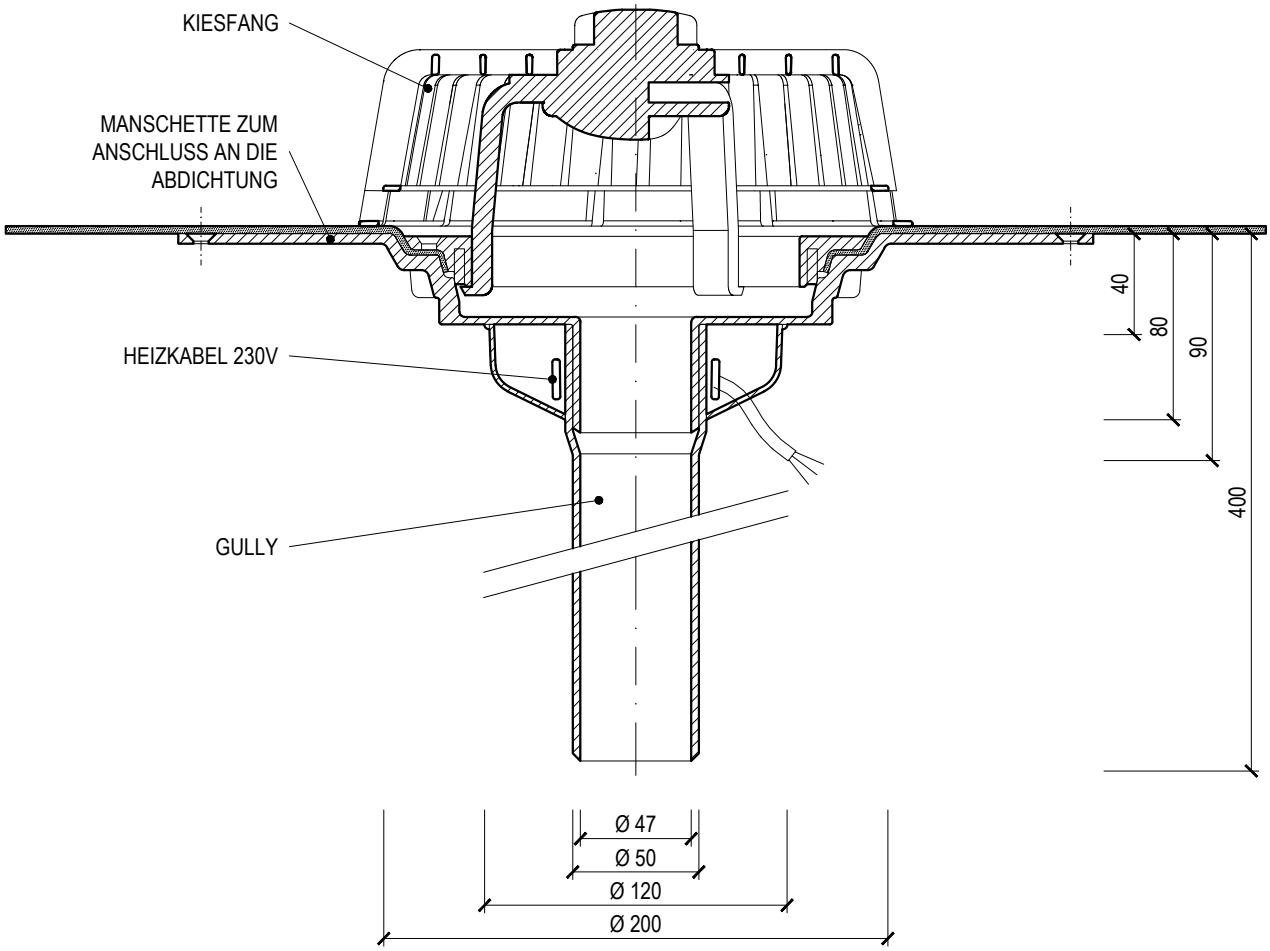

Name	**ERWEITERTES EINWENDIGES GULLY, BEHEIZBAR**		
Type	**TWJE 50 PVC**	Gewicht	1,88 kg
Code	920230050	Material	POLYAMID
Massstab	1:3		

TOPWET
ENTWÄSSERUNGSSYSTEME FÜR FLACHDÄCHER
info@topwet.cz
www.topwet.cz