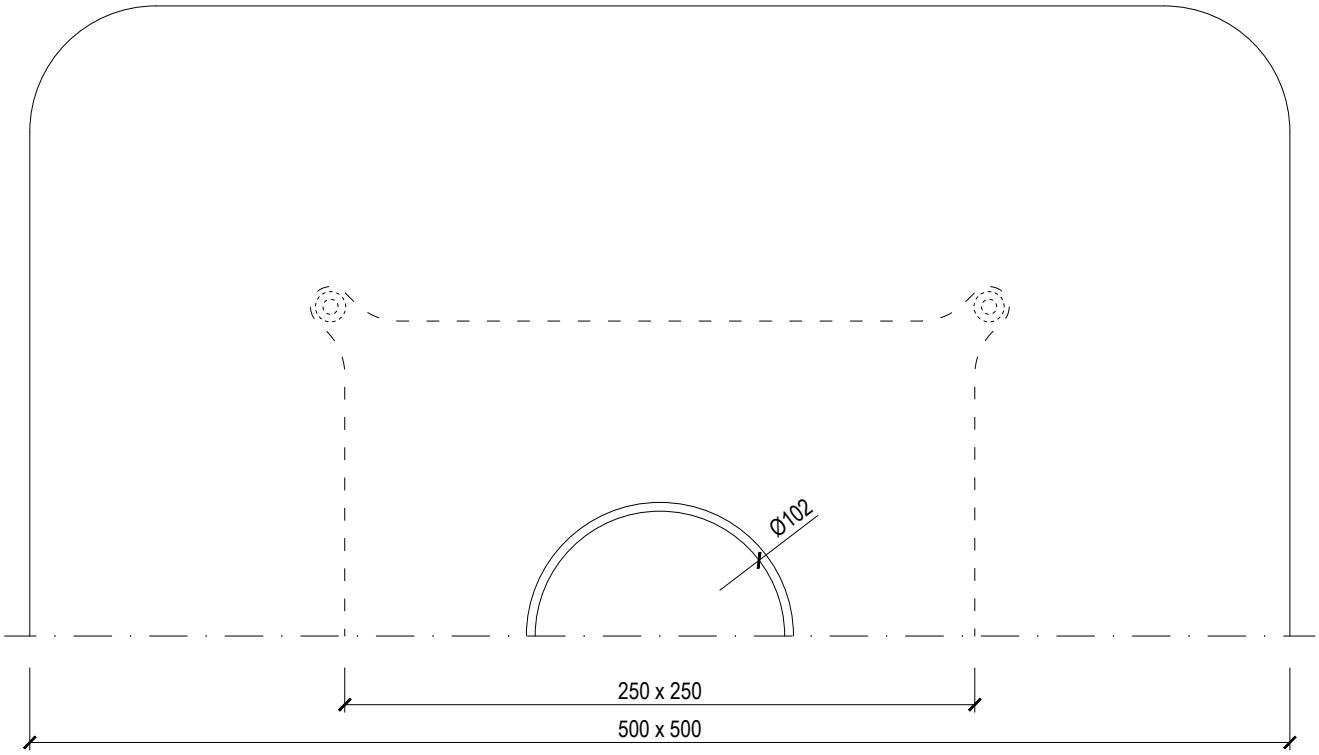

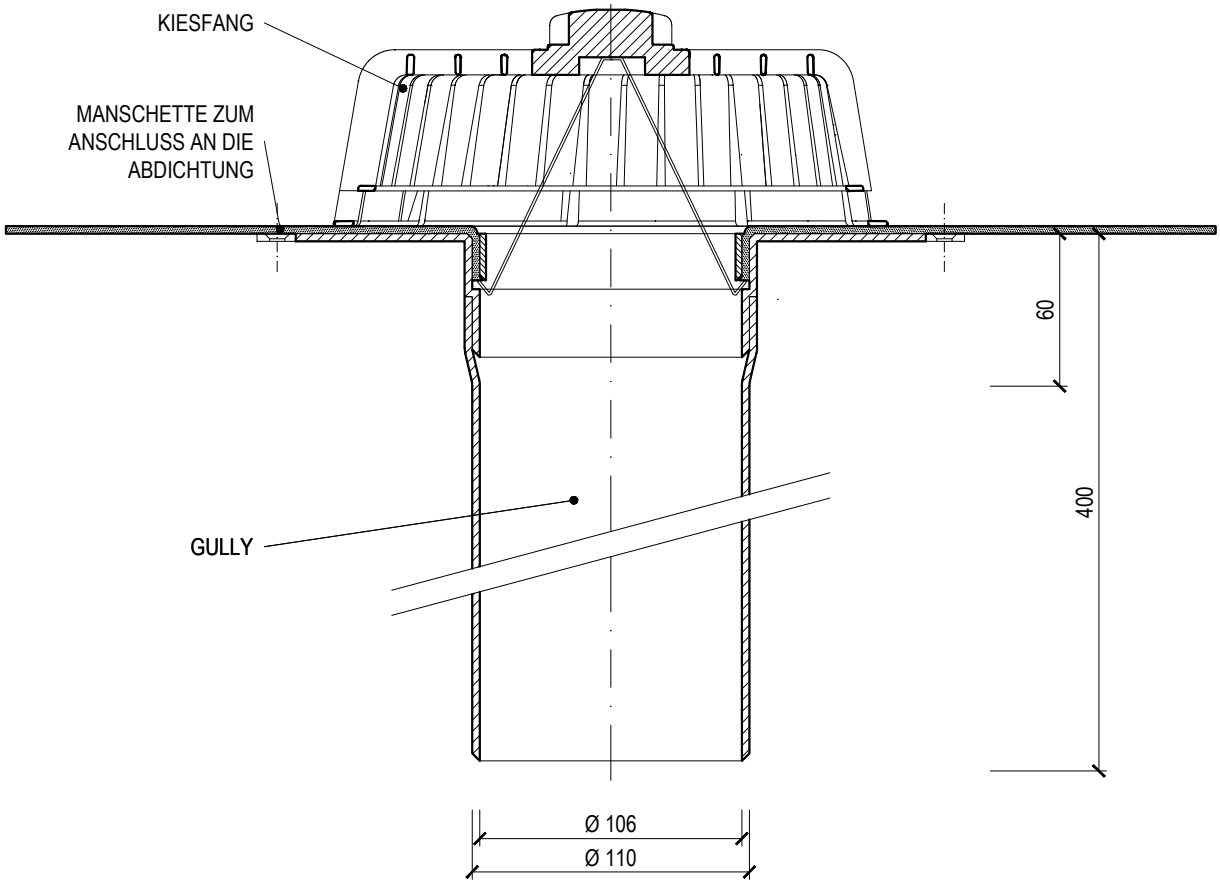

Name	**EINWANDIGES GULLY FÜR DÄCHER OHNE WÄRMEDÄMMUNG**		
Type	**TWJ BZ 110 PVC**	Gewicht	1,58 kg
Code	921210110	Material	POLYAMID
Massstab	1:3		

TOPWET ENTWÄSSERUNGSSYSTEME FÜR FLACHDÄCHER
info@topwet.cz **www.topwet.cz**